版本更新 说明
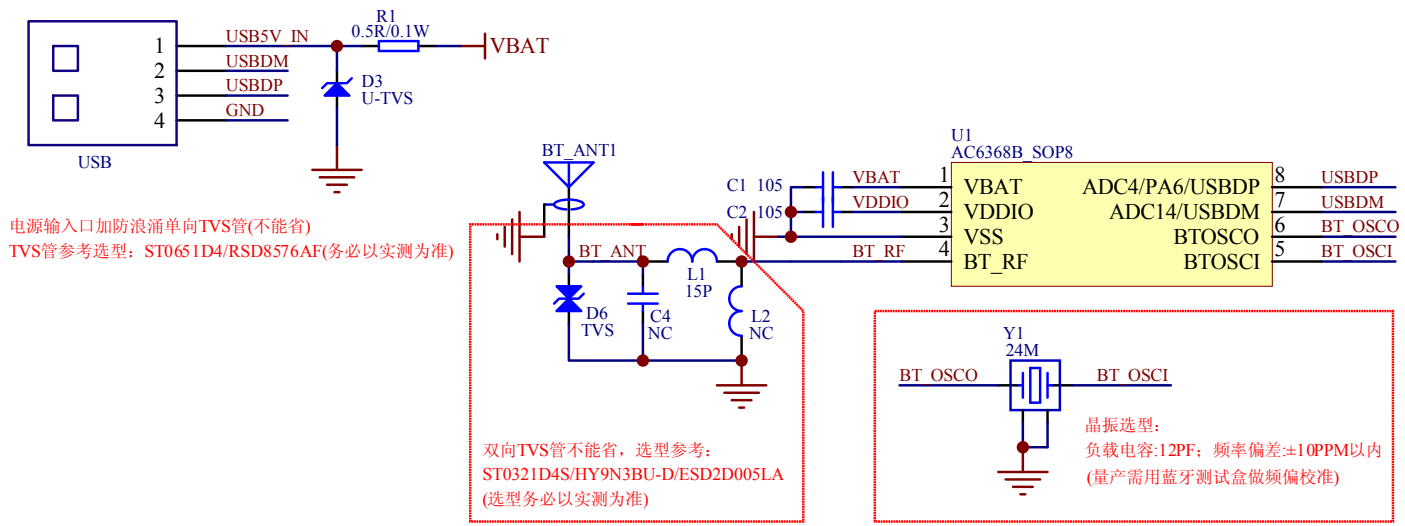
版本号	更新日期	更新点
V1.0	-	原始版本
V2.0	2022.07.15	1、增加版本及要点说明　　2、添加天线和电源的TVS管选型